Szczegół "A"

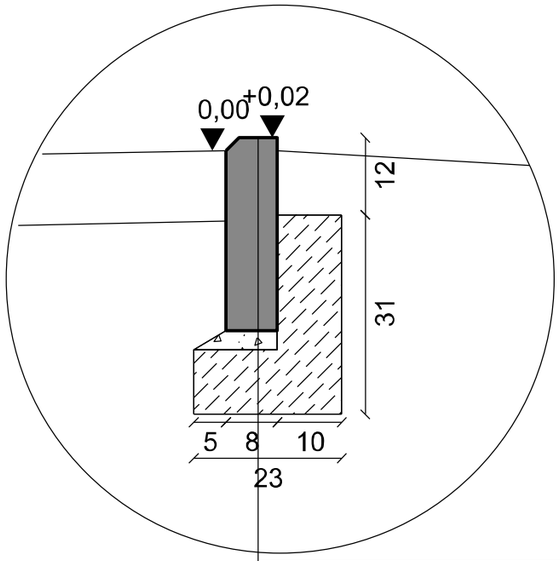

- obrzeże betonowe 8x30 cm
- podsypka cem. - pias. 3 cm (1:4)
- ława betonowa C 12/15 z oporem

Szczegół "B"

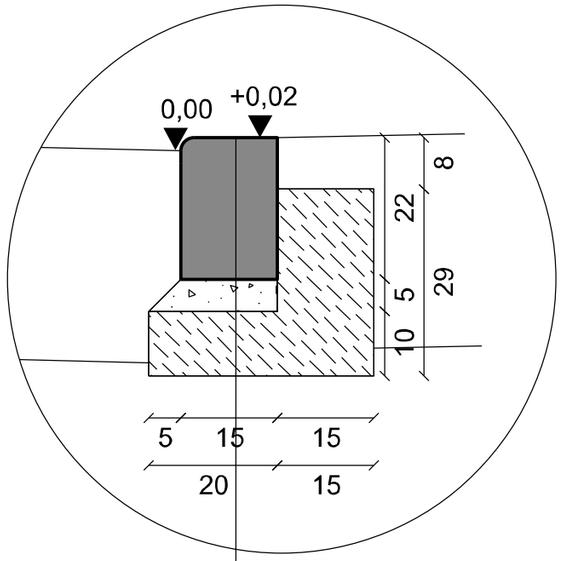

- krawężnik betonowy wjazdowy 15x22 cm
- podsypka cem. - pias. 5 cm (1:4)
- ława betonowa C 12/15 z oporem

Szczegół "C"

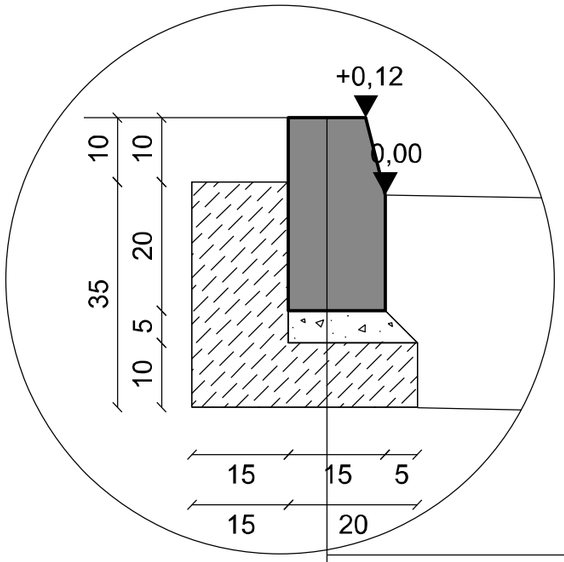

- krawężnik betonowy 15x30 cm
- podsypka cem. - pias. 5 cm (1:4)
- ława betonowa C 12/15 z oporem

Szczegół "D"

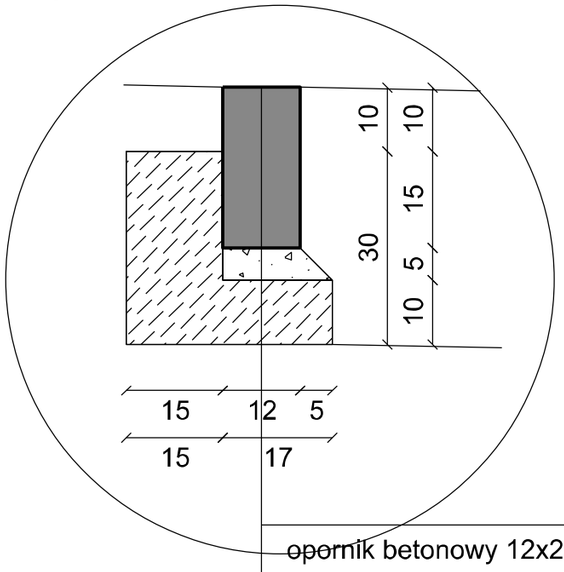

- opornik betonowy 12x25 cm
- podsypka cem. - pias. 5 cm (1:4)
- ława betonowa C 12/15 z oporem

Szczegół "E"

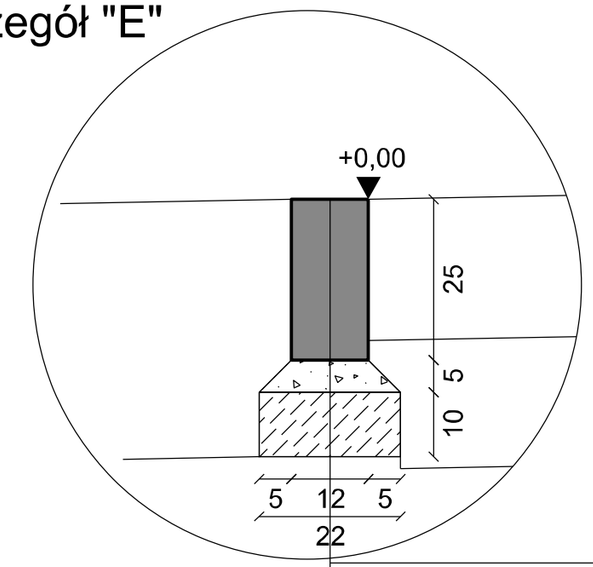

- opornik betonowy 12x25 cm
- podsypka cem. - pias. 5 cm (1:4)
- ława betonowa C 12/15

BIURO INŻYNIERII DROGOWEJ "BID" S.C. Agnieszka Szczuraszek-Kostencka, Paweł Szczuraszek ul. Strusia 17, 85-447 Bydgoszcz			
Inwestor:	ZARZĄD POWIATU NAKIELSKIEGO ul. Młyńska 5, 89-100 Nakło nad Notecią	Nr rysunku:	5 /ark. 1
Obiekt:	Przebudowa drogi powiatowej nr 1912C Liszkowo - Sadki	Branża:	drogowa
		Stadium:	PB/PW
		Skala:	1:10
Treść:	Szczegóły konstrukcyjne	Data:	05.2017r.
Funkcja:	Imię i nazwisko:	Specjalność i zakres uprawnień: numer uprawnień:	Podpis:
Projektant:	mgr inż. Agnieszka Szczuraszek-Kostencka	w specjalności drogowej obejmującej projektowanie bez ograniczeń KUP/0038/POOD/08	
Asystent projektanta:	inż. Maciej Feder	——	
Sprawdzający:	mgr inż. Paweł Szczuraszek	w specjalności drogowej obejmującej projektowanie bez ograniczeń KUP/0107/POOD/11	